# ДАННЫЕ О ПРОДУКТОВОЙ ЛИНЕЙКЕ
# FLOODLIGHT ASYMMETRIC

## Прожектор с асимметричным светораспределением и светоотдачей до 100 лм/Вт

### ОБЛАСТИ ПРИМЕНЕНИЯ

- Замена прожекторов с галогенными лампами
- Общественные зоны
- Фасады зданий
- Освещение архитектурных сооружений

### ПРЕИМУЩЕСТВА ПРОДУКТА

- Экономия энергии до 90% по сравнению с галогеновыми лампами
- Световой поток не направляется в верхнюю полусферу (ULOR 0%) при установке под углом 0°
- Однородное распределение света и низкая слепимость благодаря оптической линзе
- 5 лет гарантии

### ХАРАКТЕРИСТИКИ ПРОДУКТА

- Световая отдача: до 100 лм/Вт
- Асимметричное светораспределение для различных областей применения
- Монтажный кронштейн  с изменяемым углом на 180°
- Тип защиты: IP65
- Ударопрочность: IK08
- Диапазон рабочих температур: -20...+50 °C
- Подключение кабелем длиной 1 м, обязательна проводка


© 2020, LEDVANCE GmbH.Авторские права защищены.

## TECHNICAL DATA

| | Электрические параметры | | | | Фотометрические данные | | | | Светотехнические параметры | Размеры и вес | |
|---|---|---|---|---|---|---|---|---|---|---|---|
| Описание продукта | Номинальная мощность | Номинальный напряжение | Частота сети | Коэффициент мощности λ | Световой поток | Цветность света (обозначение) | Индекс цветопередачи Ra | Световая отдача | Угол излучения | Длина | Ширина |
| FLOODLIGHT ASYM 150 W 4000 K IP65 BK | 150,00 Вт | 220...240 В | 50/60 Hz | >0,90 | 15000 лм | Cool White | >80 | 100 лм/Вт | 38 ° x 80 ° | 402,4 mm | 303,4 mm |
| FLOODLIGHT ASYM 200 W 4000 K IP65 BK | 200,00 Вт | 220...240 В | 50/60 Hz | >0,90 | 20000 лм | Cool White | >80 | 100 лм/Вт | 38 ° x 80 ° | 402,4 mm | 303,4 mm |

| | | | Цвета и материалы | | | | Температуры и условия управления | Срок службы | |
|---|---|---|---|---|---|---|---|---|---|
| Описание продукта | Высота | Вес продукта | Материал корпуса | Цвет корпуса | Цвет продукта | Материал покрытия (колбы) | Диапазон температуры окружающей среды | Срок службы L70/B50 @ 25 °C | Срок службы L80/B10 @ 25 °C |
| FLOODLIGHT ASYM 150 W 4000 K IP65 BK | 64,0 mm | 7000,00 g | Aluminum | Black | Black | TEMPERED GLASS | -20...+50 °C | 50000 h | 40000 h |
| FLOODLIGHT ASYM 200 W 4000 K IP65 BK | 64,0 mm | 7000,00 g | Aluminum | Black | Black | TEMPERED GLASS | -20...+50 °C | 50000 h | 40000 h |

| | | | Возможности / мощности | | | Сертификаты и Стандарты | |
|---|---|---|---|---|---|---|---|
| Описание продукта | Срок службы L90/B10 @ 25 °C | Количество циклов переключения | Регулируемый | С регулировкой яркости | Тип соединения | Класс защиты | Тип защиты |
| FLOODLIGHT ASYM 150 W 4000 K IP65 BK | 20000 h | 30000 | Да | Нет | Cable, 3-pole | I | IP65 |
| FLOODLIGHT ASYM 200 W 4000 K IP65 BK | 20000 h | 30000 | Да | Нет | Cable, 3-pole | I | IP65 |


© 2020, LEDVANCE GmbH.Авторские права защищены.

| Описание продукта | Ограниченная температура поверхности |
|---|---|
| FLOODLIGHT ASYM 150 W 4000 K IP65 BK | Да |
| FLOODLIGHT ASYM 200 W 4000 K IP65 BK | Да |

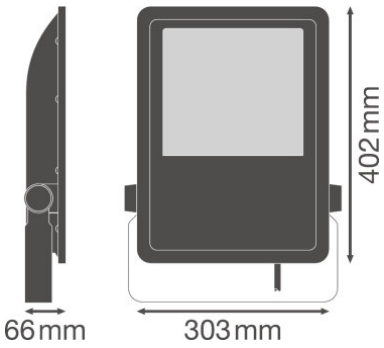


FLOODLIGHT ASYM 150 W 4000 K IP65 BK

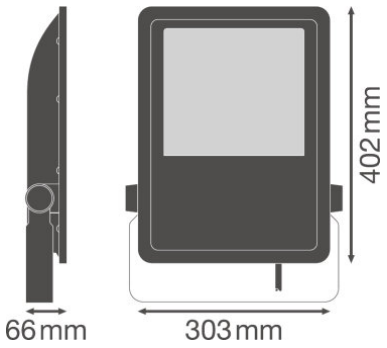


FLOODLIGHT ASYM 200 W 4000 K IP65 BK

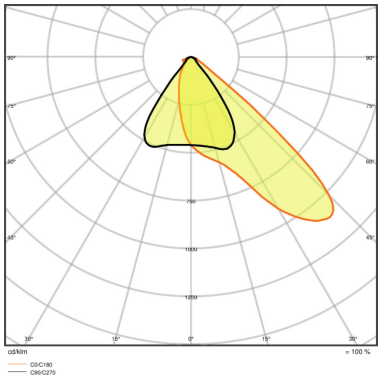

FLOODLIGHT ASYM 150 W 4000 K IP65 BK

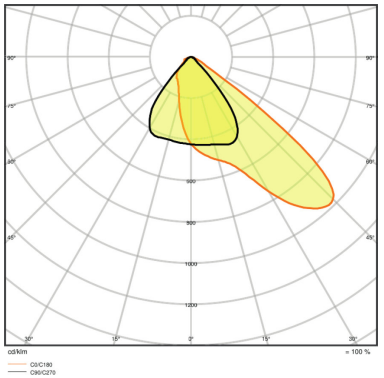

FLOODLIGHT ASYM 200 W 4000 K IP65 BK

## РЕКОМЕНДАЦИИ ПО ПРИМЕНЕНИЮ

Для получения дополнительной информации и изображения продукции, пожалуйста, ознакомьтесь с инструкцией.

## ДАННЫЕ ДЛЯ ЗАКАЗА

| Product code | Упаковка (цена/шт.) | Размеры (длина x ширина x высота) | Вес брутто | Объем |
|---|---|---|---|---|
| 4058075321823 | Shipping carton box<br>1 | 499 mm x 399 mm x 126 mm | 7578,00 g | 25.09 дм³ |


© 2020, LEDVANCE GmbH.Авторские права защищены.

| Product code | Упаковка (цена/шт.) | Размеры (длина x ширина x высота) | Вес брутто | Объем |
|---|---|---|---|---|
| 4058075321830 | Shipping carton box<br>1 | 499 mm x 399 mm x 126 mm | 7578,00 g | 25.09 дм³ |

The mentioned product code describes the smallest quantity unit which can be ordered. One shipping unit can contain one or more single products. When placing an order, for the quantity please enter single or multiples of a shipping unit.

## ССЫЛКИ

Гарантийные условия см. на странице

- www.ledvance.com.ru/guarantee

## ПРИМЕЧАНИЕ

В заказ могут быть внесены изменения без предварительного уведомления. Проверьте информацию на наличие ошибок. Убедитесь, что информация актуальна.


© 2020, LEDVANCE GmbH.Авторские права защищены.